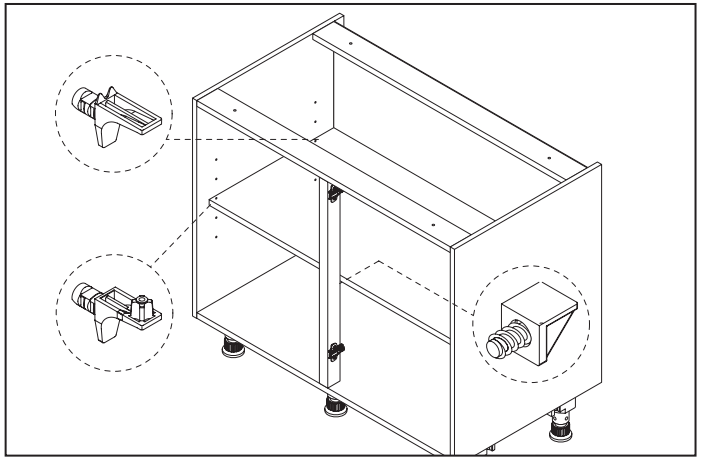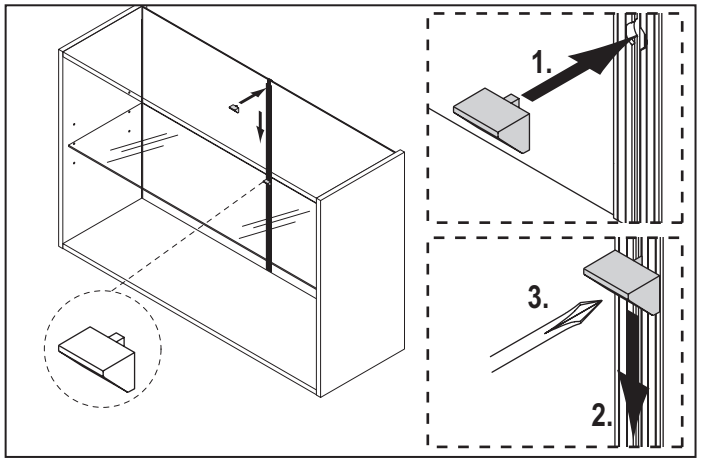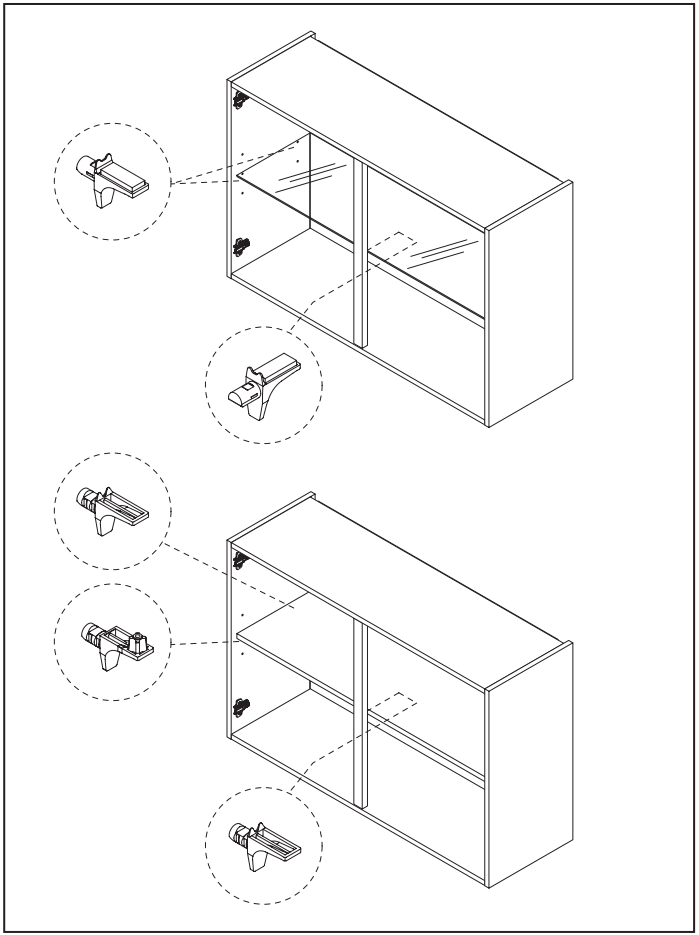DE - Fachbodenträger / **FR** - Supports d'étagères / **NL** - Vakkenplankendrager / **EN** - Shelf supports / **ES** - Portaestantes / **SE** - Hyllbärare / **IT** - Supporti per ripiani / **HR** - Nosač ladica / **SI** - Nosilci polic / **FI** - Kaapin säätöjalat / **RO** - Cleme pentru rafturi / **AR** - دعامات الارفف